COLMAC
PROFESSIONAL DUMPER
FOR YOUR WORK

www.colmac-italia.com

# CONDOR 1000

## MINI SKID LOADER

FABBRICAZIONE
ITALIANA

CATÁLOGO / CATALOGUE 2025

COLMAC
PROFESSIONAL DUMPER FOR YOUR WORK

www.|

« SCAN ME! »

YouTube

**COLMAC ITALIA** es el resultado de mas 20 años de experiencia en el diseño, la producción y la venta internacional de maquinaria y equipos agrícolas. Hoy, apoyándonos en los modernos sistemas de comercio electrónico y redes sociales, estamos trabajando con gran éxito para difundir nuestros productos y nuestra marca. Desde hace varios años el equipo técnico desarrolla y mejora los tractores de orugas para uso agrícola y los minidúmperes profesionales para uso en la construcción. Las máquinas se fabrican íntegramente en Italia, utilizando los componentes de mayor calidad disponibles en el mercado nacional. Sólo confiamos en proveedores que cumplan nuestros elevados estándares, incluso cuando se fabrican en el extranjero.

**El objetivo principal es desarrollar máquinas robustas, fiables y asequibles.**

Gracias a nuestra atención al detalle, nos diferenciamos en el mercado, ofreciendo a nuestros clientes productos superiores con un servicio de asistencia pre y posventa competente y profesional. Todo esto manteniendo costes asequibles incluso para las pequeñas empresas familiares. El éxito de nuestros productos nos da la oportunidad de colaborar constantemente con proveedores para ampliar nuestra oferta y reducir los tiempos de producción, utilizando máquinas herramienta de última generación y garantizando la calidad y la precisión.

**COLMAC ITALIA** is the result of my 20 years of experience in the design, production and international sale of agricultural machinery and equipment. Today, relying on modern e-commerce systems and social networks, we are working with great success to spread our products and our brand.For several years the technical team has been developing and improving crawler tracked wheelbarrows for agricultural use and professional minidumpers for construction use. The machines are made entirely in Italy, using top quality components available on the domestic market. We only rely on suppliers who meet our high standards, even when made abroad.

**Our main goal is to develop robust, reliable and affordable machines.**

Thanks to our attention to detail, we differentiate ourselves on the market by offering our customers superior products, competent and professional pre-sales and after-sales service. All this while keeping costs affordable even for small family businesses. The success of our products gives us the opportunity to work constantly with suppliers to expand our offer and reduce production times, using state-of-the-art machine tools and guaranteeing quality and precision.

**Stefano COLIZZI**
Fundador / CEO
COLMAC ITALIA

CONDOR 1000
MINI SKID LOADER

## VANTAJAS DE UTILIZAR UN MINI SKID STEER EN EL SECTOR DE LA CONSTRUCCIÓN, AGRARIO Y FORESTAL

El mini skeed steer es una maquína versátil que está ganando popularidad en diferentes sectores.Estos son algunos de los principales beneficios de su uso:

**1. VERSATILIDAD Y ADAPTABILIDAD**
Gracias a la posibilidad de adaptar diferentes accesorios, como cucharas, cortadoras y cepillos,el mini skid steer puede realizar una amplia gama de tareas. Esta versatilidad lo hace ideal para los trabajos de construcción, de jardinería y las operaciones forestales.
**2. DIMENSIONES COMPACTAS**
El pequeño tamaño de la mini skid steer permite moverse fácilmente mente en espacios reducidos, como obras urbanas, jardines privados y áreas boscosas.
Esta es una ventaja significativa sobre la maquinaria tradicional, más grandes, que pueden ser voluminosos y difíciles de maniobrar.
**3. FACILIDAD DE USO**
Con un diseño intuitivo, los mini kid steer también son fáciles de usar para los operadores menos expertos. Las palancas de control y la facilidad de manejo mejoran las operaciones, reduciendo el tiempo de aprendizaje y aumentando la eficiencia..
**4. EFICIENCIA OPERATIVA**
Estas máquinas están diseñadas para trabajar de forma rápida y eficiente.
Pueden manipular fácilmente cargas pesadas, contribuyendo a reducir el tiempo de trabajo total. Esto es especialmente útil en obras de construcción, donde los retrasos pueden tener un impacto significativo en los costes.
**5. REDUCCIÓN DEL ESFUERZO FÍSICO**
El uso de un mini skid steer reduce considerablemente el esfuerzo físico requerido a los operadores.Actividades como la elevación y el transporte de los materiales pesados se vuelven más manejables, reduciendo así la fatiga y el riesgo de lesiones.
**6. SOSTENIBILIDAD AMBIENTAL**
En entornos forestales y de jardinería, los mini skid steer pueden ser utilizados para intervenciones ecológicas, como la eliminación de residuos o la limpieza de áreas naturales, contribuyendo a la gestión sostenible de los recursos.
**7. COSTES OPERATIVOS ASEQUIBLES**
A largo plazo, la compra de un mini skid steer puede implicar Ahorro en los costes operativos.Su eficiencia y versatilidad reducen la necesidad de disponer de más equipos, optimizando así los gastos.

En resumen, el uso de un mini skid steer ofrece numerosas ventajas en diferentes ámbitos, convirtiéndolo en un valioso aliado para profesionales y apasionados. La combinación de versatilidad, eficiencia y facilidad de uso lo convierte en una opción Inteligente para los trabajadores de la construcción, la silvicultura y la jardinería. Invertir en este tipo de equipos puede traducirse en resultados optimizados y en una mejora significativa de la productividad.

## THE ADVANTAGESS OF USING A MINI SKID STEER IN CONSTUCTION INDUSTRY, FORESTRY AND GARDENING

The mini skid steer is a versatile equipment that is gaining popularity in different fields. Here are some of the main advantages of using it:
**1. Versatility and adaptability.**
Thanks to the possibility of adapting various accessories such as buckets, mowers and brush cutters (spazzole inteso come decespugliatore?), the mini skid steer can perform a wide range of tasks. This versatility makes it ideal for construction, gardening and forestry operations.
**2. Compact size**
The small size of the mini skid steer allows easy movement in tight spaces, such as urban construction sites, private gardens and forest areas. This is a significant advantage compared to larger, traditional machines which can be cumbersome and difficult to operate.
**3. Easy to handle**
With an intuitive design, the mini skid steer is easy to use even for novice operators. Control levers and maneuverability simplify operations, reducing learning time and increasing efficiency.
**4. Efficiency**
These machines are designed to work quickly and efficiently. They can easily handle heavy loads, helping to reduce overall working time. This is particularly useful on construction sites, where delays can have a significant impact on costs.
**5. Reduction of physical effort**
The use of a mini skid steer greatly reduces the physical effort required by operators. Activities such as lifting and transporting heavy materials become more manageable, thus reducing fatigue and the risk of injury.
**6. Environmental sustainability**
In forest and garden environments, mini skid steer can be used for ecological operastions such as the removal of waste or cleaning up natural areas, contributing to sustainable resource management.
**7. Low operating costs**
In the long term, purchasing a mini skid steer saves on operating costs. Its efficiency and versatility reduce the need for more equipment, thus optimizing costs.

In summary, the use of a mini skid steer offers several advantages in different areas, making it a valuable equipment for professionals and beginners. The combination of versatility, efficiency and ease of use makes it a smart choice for construction, forestry and gardening.
Investing in this type of equipment can result in optimized effects and a significant improvement in productivity.

CUCHARÓN / BUCKET

ALICATES / LOG GRAPPLE

CORTASETOS / HEDGE TRIMMER

## ACCESORIOS

Poe el mini skid CONDOR 1000 están previstos muchos tipos diferentes de accesorios, que lo convierten en un compañero de trabajo indispensable en muchos sectores.
Construcción, jardinería, bosques son los campos de aplicación de mayor interés.

## ACCESSORIES

The **CONDOR 1000** mini skid steer is equipped with several types of accessories, which make it an important work companion in many industries. Construction, gardening, forestry, are the most interesting fields of employment.

# MAGNITUDO

MARTILLOS DEMOLEDORES PARA EXCAVADORAS

### 36 MESES DE GARANTÍA

**CONSUMO REDUCIDO EN UN 40%**

**GOLPES REDUCIDOS**
gracias al sistema de variación de frecuencia

**AUMENTO DEL RENDIMIENTO**
con la remodelación de la carga de nitrógeno

**EL TIRANTE DE MONTAJE**
está diseñado para distribuir la carga uniformemente, eliminando el riesgo de rotura

**SUSTITUCIÓN RÁPIDA Y SENCILLA**
con nueva carcasa portaherramientas

**RENDIMIENTO CONSTANTE**
incluso con valores de contrapresión elevados.

### 36-MONTH WARRANTY

**DIESEL CONSUMPTION REDUCED BY 40%**

**REDUCED BLANK FIRINGS**
thanks to the stroke frequency variation system

**INCREASED PERFORMANCE**
with the remodelled nitrogen charge

**THE ASSEMBLING BAR**
is designed to distribute the load evenly, eliminating the risk of breakage

**QUICK AND EASY REPLACEMENT**
with the new tool bushing

**UNCHANGED PERFORMANCE**
even with high counter-pressure.

| UN MODELO OPTIMIZADO PARA UN RENDIMIENTO ÓPTIMO<br>OPTIMIZED MODEL TO WORK BETTER | MÁQUINA PORTADORA<br>CARRYING MACHINE | PESO OPERATIVO<br>OPERATING WEIGHT | CAUDAL DE ACEITE<br>OIL FLOW | PRESIÓN DE TRABAJO<br>OPERATING PRESSURE | IMPACTOS POR MINUTOS<br>BLOWS PER MINUTE | ENERGÍA DE IMPACTO<br>BLOW ENERGY | DIÁMETRO DE LA HERRAMIENTA<br>TOOL DIAMTER |
|---|---|---|---|---|---|---|---|
| **KG 100** | 12 - 20 q | 100 kg | 20 - 25 l/min | 90-110 bar | 750-1000 min | 290 Joule | ø 45 mm |

## ELIGE LA VARIANTE QUE MEJOR SE ADAPTA A TUS NECEDADES

### STANDARD

**Cod. 1000.90**

ataque superior

With upper attachment system

Fabricado de manera clásica, se engancha en la parte superior con la excavadora.

Manifactured in a classic way, the attachment point of the excavator is placed on top.

### SERIE D

**Cod. 1000.91**

ofrece la posibilidad de acoplamiento y superior y lateral

With upper and side attachment system

El doble enganche hace ganar trabajo en altura y da la posibilidad de utilizar el acesorio hincapilote.

The double attachment allows both to gain work in height and to plant stakes through the appropriate accessory.

### SERIE S

**Cod. 1000.92**

ataque superior y carcasa silenziada

With upper attachment system and silent housing

Gracias a la carcasa particular se reduce el ruido.

The completely closed housing allows the S series to significantly reduce noise during use.

**COLOR PERSONALIZABLE**
**CUSTOMISABLE COLOUR**

## EL ENVÍO INCLUYE • INCLUDED IN SHIPMENT

**opcionalmente**
**1 PUNTERO DE CANCEL o**
**1 PUNTERO CÓNICO**

**SUMINISTRAMOS EL MARTILLO COMPLETO CON MONTURA CON FIJACIÓN ESTÁNDAR**

**1 CARTUCHO DE LUBRICANTE**

**MANUAL DE USUARIO en ESPAÑOL**

# ACCESORIOS / ACCESSOIRES

Cod. 1000.50

**GARRAS PARA TRONCOS**

A LOG GRAPPLE

Cod. 1000.70

**CATENARIA**

CHAIN DIGGER

Cod. 1000.80

**PERFORADORA**

AUGER

ALTURA HEIGHT 90cm
DIAMETRO DIAMETER 20cm

**CORTACÉSPED**

GRASS SHREDDER

Cod. 1000.40

**BARRA CORTASETOS**

HEDGE TRIMMER BAR

Cod. 1000.60

**HORQUILLAS PARA FARDOS DE HIENO**

HEY BALE FORK

Cod. 1000.30

**CUCHARA EXCAVADORA CON ANCLAJE**

BUCKET WITH ANCHOR

Cod. 1000.10

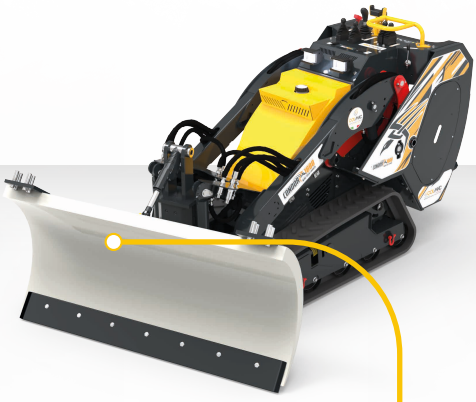

**QUITANIEVES**

LEVELLING/ SNOW LEVELLING BLADE

Cod. 1000.93

**TURBINA DE NIEVE**

SNOW THROWER

Cod. 1000.88

# PANEL DE CONTROL / CONTROL PANEL

* 1 **ELEVACIÓN DE BRAZOS APERTURA Y CIERRE DE LA CUCHARA**
Lifting arms
Opening & closing bucket

**ELEVACIÓN BRAZOS ROTACIÓN CORTASETOS**
Lifting arm
Other function in relation of the flow diverter position

2 **DESVIADOR DE FLUJO**
Flow diverter

3 **INDICADOR DE NIVEL DE COMBUSTIBLE**
Fuel level indicator

4 **PALANCAS DE AVANCE**
Forward levers

5 **TOMA DE FUERZA/LÍNEA AUXILIAR**
P.T.O. / Auxiliary line

6 **FAROS LED**
LED headlights

7 **ACELERADOR**
Throttle

8 **FRENO DE ESTACIONAMENTO**
Parking brake

* Dependiendo de la posición del desviador de flujo (1) la palanca puede tener dos funciones.
Depending of the position of the flow diverter (1) this lever can have 2 functions

# SYSTÈME DE TRACTION/ TRACTION SYSTEM

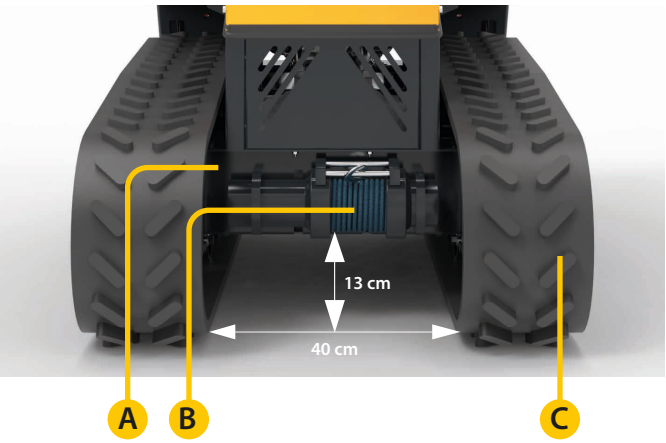


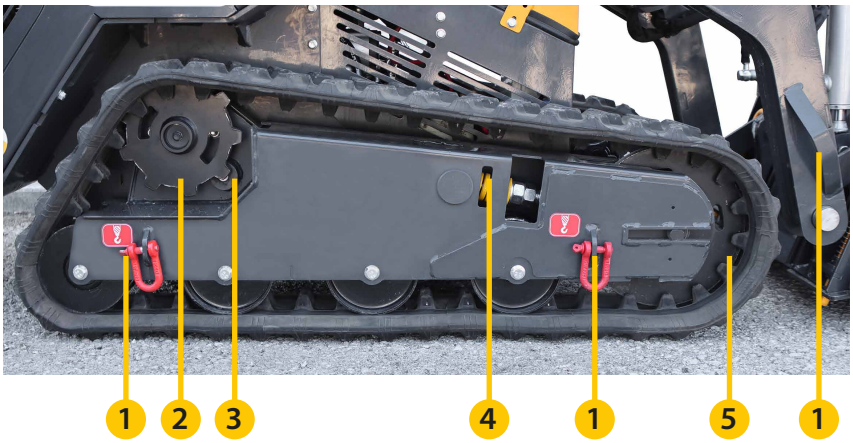


## A • CARRO INFERIOR
El carro, hecho de acero al carbono (5 mm de espesor mínimo) está diseñado para garantizar un bajo centro de gravedad y hacer que sea estable en cualquier terreno. La altura desde el suelo es de 13cm - único en su categoría- especialmente diseñado para superar cualquier obstáculo.

## B • CABESTRANTE (OPCIONAL)

## C • ORUGAS
Gracias a la longitud de las orugas y a los 4 rodillos de apoyo por lado, el dumper es capaz de mover cargas incluso terreno difícil-es, desconectados o inclinados hasta una pendiente máxima del 30%

## 1 • GANCHOS PARA LA ELEVACIÓN

## 2 • MOTORES HIDRÁULICOS
Colocados en la parte superior de la pista, siempre están seguros, evitando así cualquier choque y/o daño, dando la posibilidad de tener más espacio libre, diferenciándose de los sistemas tradicionales, que tienen motores en la parte baja de la oruga, constantemente en contacto con el suelo.

## 3 • SISTEMA DE RODILLOS BASCULANTES
La oruga es conducida por 4 rodillos de los cuales 2 fijos 2 basculantes que mejoran el confort de conducción en terrenos irregulares.

## 4 • TENSOR DE ORUGAS
Los muelles de recuperación montados en el sistema tensor evitan desgarros o daños en los componentes de las orugas y de la transmisión.

## 5 • RUEDA DELANTERA
El diámetro de la rueda delantera se ha aumentado para facilitar el ascenso de escalones y zanjas, así como la superación de los obstáculos.

## A • UNDERCARRIAGE
Made of carbon steel (5mm minimum thickness) has been designed to ensure a low centre of gravity and make it stable on each ground. The height from the ground is 13 cm - unique in its category - specially designed to easily overcome any obstacle.

## B • WINCH (OPTIONAL)

## C • TRACKS
Thanks to the track length and 4 support rollers on each side, the dumper can move loads even on rough, uneven or sloping grounds up to a maximum slope of 30%.

## 1 • LIFTING HOOKS

## 2 • HYDRAULIC MOTORS
Positioned in the upper part of the track, they are always safe, avoiding thus any impact and/or damage. They also give the possibility of having more free space, differentiating themselves from traditional systems, which have motors in the lower part of the track, constantly in contact with the ground.

## 3 • PARKING BRAKE
Thanks to the button on the control panel, you can start the parking brake: the piston blocks the movement of the rear gear and stops the machine immediately

## 4 • TRACK TENSIONING
The recovery springs mounted on the self-tensioning system prevent tearing or damage to the track and to transmission components.

## 5 • FRONT WHEEL
The diameter of the front wheel has been increased to facilitate climbing steps and curbs, as well as overcoming obstacles.

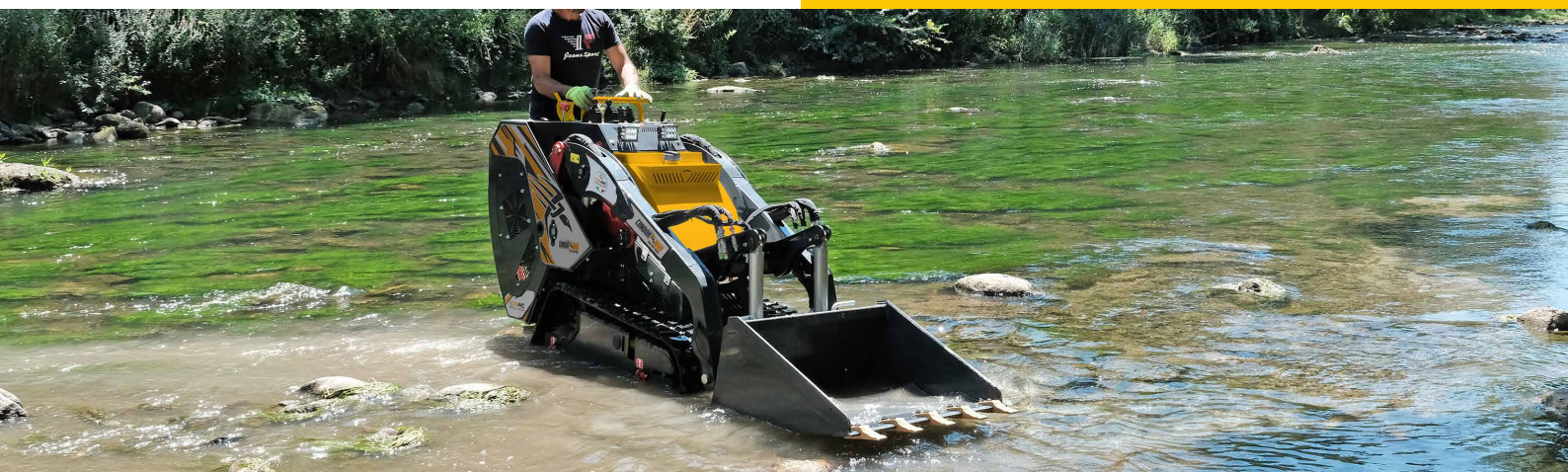

# LES DÉTAILS IMPORTANTS / IMPORTANT DETAILS

## ENGANCHE - DESENGANCHE RÁPIDO, DE LOS VARIOS ACCESORIOS

Este sistema de bloqueo mecánico de los accesorios se ha pensado para ser simple, práctico, intuitivo y confiable.

## QUICK INSTALLATION OF ACCESSORIES

This mechanical locking system of the accessories has been designed to be simple, practical, intuitive and reliable.

## ACOPLAMENTOS RÁPIDO

Situados a la izquierda y a la derecha del Brazo, en su parte delantera, los acoplamientos han sido equipados con anillos de colores, para facilitar el cambio de accesorios.

## HYDRAULIC FAST CONNECTION

Positioned on the left and right of the arm, in its front, the attachments have been equipped with coloured rings, to make it very easy to change accessories.

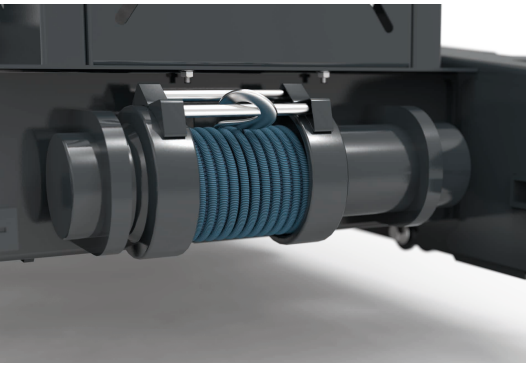

## CABESTRANTE (OPCIONAL)

Hemos incluido en loa nueva CONDOR la posibilidad de instalar, frontalmente, un cabrestante eléctrico de 2.000 kg de capacidad ,controlable a distancia gracias al control remoto en dotación.

## WINCH (OPTIONAL)

It is possible to install, frontally, an electric winch with 2,000 kg capacity, controllable remotely thanks to the remote control supplied.

## PLATAFROMA OPERADOR

De serie, monta una plataforma ancha, robusta y antideslizante.Los 2 soportes de goma amortiguan las vibraciones y amortiguan los golpes.
Plegable para reducir el tamaño y equipada de un pistón manual para bloquearla y no arriesgar la abertura involuntaria.

## OPERATOR'S PLATFORM

It has a standard large, sturdy and non-slip platform. The 2 rubber supports damp vibrations and absorb blows.
Foldable to reduce the space and equipped with a manual piston to lock it and thus avoid unintentional opening.

## KIT FAROS LED

De serie, está equipado con dos potentes faros led para operar cómodamente en horas crepusculares o en la oscuridad.

## LED HEADLIGHTS KIT

Powerful LED headlights, will illuminate the work area making your intervention on the construction site safer.

GASOLINA / PETROL

**HONDA GX 630**
4 Tempi •
15,5 Kw •
20.8 Cv •
Démarrage èlectrique •

## MOTOR HONDA

Nuestra CONDOR 1000 Mini Kid Loader usa el motor HONDA desde siempre sinónimo de alta calidad y fiabilidad.Robustos, compactos, de bajo consumo y con ruido y vibraciones reducidos.Están equipados con tecnología OHV que permite una aspiración de combustible regular y una descarga completa.

## HONDA ENGINE

Our **CONDOR 1000** Mini Skid Steer has HONDA engine that has always been synonymous with high quality and reliability. Robust, compact, quiet, with low consumption and reduced noise and vibration. HONDA engines are equipped with OHV technology that allows a regular fuel intake and a full discharge.

**SISTEMA DE ELEVACIÓN CON BRAZO A CUADRILÁTERO ARTICULAD**

**LIFTING SYSTEM WITH ARTICULATED QUADRILATERAL ARM**

**BOMBA DE PISTÓN TANDEM CON CILINDRADA VARIABLE**

**PISTON TANDEM PUMP WITH VARIABLE DISPLACEMENT**

# CONTROL POR SATÉLITE / SATELLITE CONTROL

Colaboración entre / Partnership between

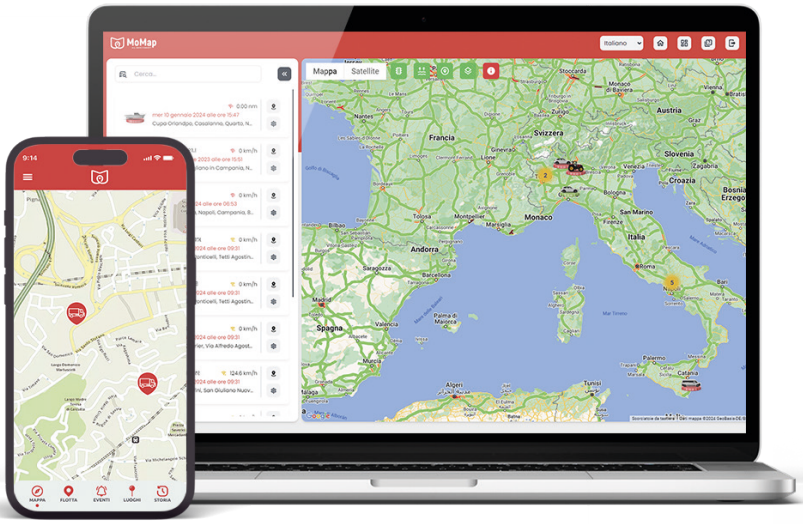

**Cod.Art. - KMOMAPSAT**

## LOCALIZACIÓN POR SATÉLITE

El Kit integra antenas GPS/Glonnas y 4G,una protección IP67 contra agua y polvo, y una batería interna de larga duración. Gracias a la avanzada tecnología GPS y al servicio incluido, el Kit MoMap ofrece una precisión excepcional y una conexión fiable estés donde estés.

## SERVICIO WEB APP DE 12 MESES

- Posición en tiempo real
- Trazado del recorrido
- Datos Históricos de los últimos 12 meses
- Creación de grupos de trabajo/sedes
- Históricos de las alarmas
- Verifica medios online/offline
- Gestión de Geofencing
- Gestión de mantenimiento
- Gestión de gastos de mantenimiento
- Verificación del estado de la batería del medio
- Informe de km/horas diarias/semanales/mensuales con planificación y envío de correo electrónico
- Verificaciones plazos de pago
- Gestión POI

## SERVICIOS DE ALARMAS

- Alarma de corte de cables
- Alarma de elevación de remolque
- Alarma de accidente
- Detección de interferencia JAMMER
- Bloque motor d'avance
- Alarma de encendido conectado
- Alarma exceso velocidad
- Plazo de mantenimiento

## SATELLITE LOCALIZATION

The kit integrates GPS/Glonnass and 4G antennas, IP67 protection against water and dust, and a long-lasting internal battery. Thanks to advanced GPS technology and the included service, the MoMap Kit offers exceptional accuracy and a reliable connection wherever you are.

## WEB APP SERVICE 12 MONTHS

- Real-time position
- Route tracking
- 12-month data history
- Creation of work groups/locations
- Alarm history
- Online/offline vehicle verification
- Geofencing management
- Maintenance management
- Maintenance expense management
- Vehicle battery status check (volts)
- Daily/weekly/monthly km/hour reports with planning and email sending
- Fee deadline checks
- POI management.

## ALARM SERVICE

- Cable cut alarm
- Towing lift alarm
- Accident alarm
- Jammer disturbance detection
- Motor block
- Ignition panel on alarm (on request)
- Overspeed alarm
- Maintenance due

PELLICANO 880 PRO

## ASISTENCIA PRE Y POST VENTA

**GARANTÍA DE 36 MESES**

## PRE AND POST SALES SERVICE

**36 MONTHS WARRANTY**

## ENVIADO Y LISTO PARA SU USO

Se envía y entrega al cliente, lista para su uso, totalmente montada , probada y completa con aceite en el motor , la caja de cambios y el sistema hidráulico.Llega en una caja reforzada, cerrada sobre una piladme madera.

## SHIPPED AND READY FOR USE

It is shipped and delivered to the customer, ready for use, fully assembled, tested and complete with oil in the engine, gearbox and hydraulic system. It arrives in a reinforced box, fixed on a pallet.

# ESPECIFICACIONES TÉCNICAS / TECHNICAL SHEET

## ESPECIFICACIONES TÉCNICAS

Motor
Honda GX630
20,8 Hp/3600-688 cc
Arranque eléctrico

Velocidad de movimento
da 0 a 5km/h

Transmissión
Hidrostática

Tipos de bomba
Idrostática

Cilindrada
Variable

N. Bombas para servicios
2

Tipos de bombas
De ingranajes

Caudal
50,4+ 21,6 litri/min a 3600 rpm

Tipo de Guía
Doble palanca

Comando de servicios
Joystick

Refrigeración
Intercambiador de calor

Enganche/desenganche de herramientas
Rápido

Altura maxima de la clavija
2035 mm

Capacidad de elevación
en plano
600 kg (en el perno de la cuchara)

Índice de vuelco en el perno con
la máquina plana
1000kg

Capacidad del tanque de combustible
15 litros

Capacidad del tanque aceite
15 litros

Batería
12V/45 AH

Dimensiones con cuchara instalada
264 x 800 x 1420 mm

Peso en orden de marcha sin accesorios
990 kg

## TECHNICAL FEATURES

Engine
Honda GX630
20,8 hp / 3600 - 688 cc
Electric starting system

Speeds of displacement
from 0 to 5 Km/h

Transmission
Hydrostatic

Pump type
Piston pump

Pump displacement
variable displacement

Number of pumps
2

Services pump type
with gears

Flow
50,4+21,6 liters/min at 3600 rpm

Drive system
Double levers

Services command
Joystick

Cooling system
Oil cooler

Tools connection system
Fast system

Max height at plug
2035 mm

Max lifting capacity with
machinery on flat ground
600 kg (at the bucket pin)

Tipping index at the pin with
machinery on flat ground
1000 kg

Fuel tank capacity
15 liters

Oil tank capacity
15 liters

Battery
12V / 45AH

Overall dimension with bucket
2647 x 800 x 1420 mm

Max weight (without accessories)
990 kg

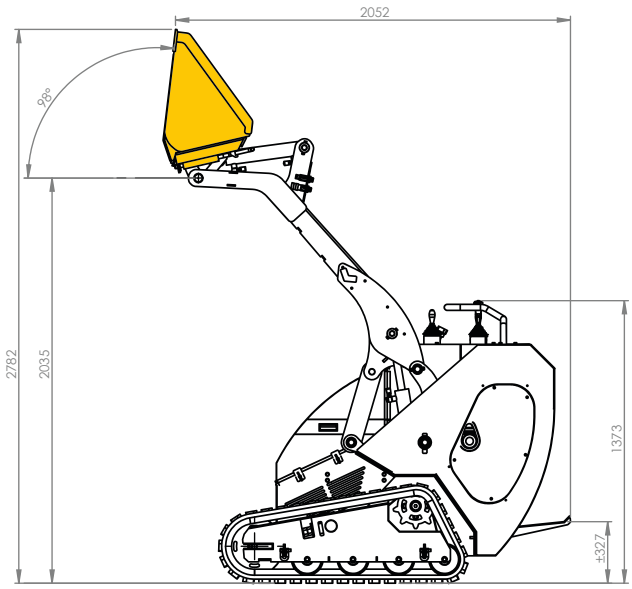


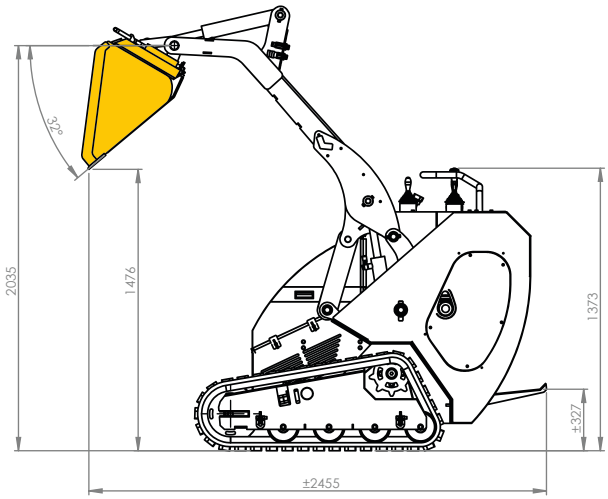


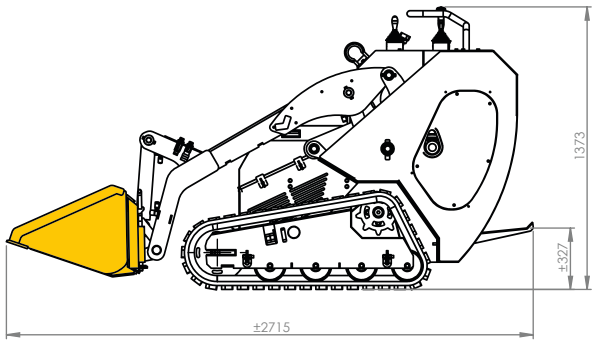


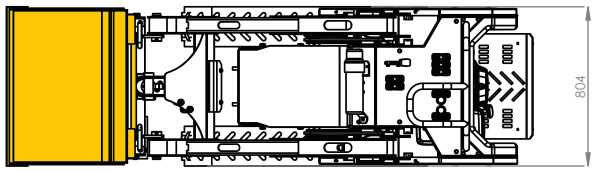

CONDOR 1888
MINI SKID LOADER

COLMAC
PROFESSIONAL DUMPER
FOR YOUR WORK

## COLORACIÓN ESTÁNDAR

## STANDARD COLORS

**RAL 7016**
Marco gris oscuro
Frame dark grey

**RAL 1028**
Detalles amarillo Colmac
Details yellow Colmac

## SERVICIO DE PERSONALIZACIÓN

A petición del cliente, personalizamos el dumper con el color y/o el logotipo de la empresa.

## CUSTOMIZATION SERVICE

We customize the mini dumper, according to your request, with colour and/or with company logo.

Blanco / White RAL 9003

Gris / Grey RAL 9007

Arena / Sand RAL 1019

Blu / Blue RAL 5005

Rojo / Red RAL 3020

Verde / Green RAL 6018

Los colores son meramente ilustrativos. Compruebe el número RAL de referencia.

The colours are for illustrative purposes. Please check the RAL reference number.

COLMAC

PROFESSIONAL DUMPER FOR YOUR WORK


73040 Aradeo (Lecce) Italy - Via Circonvallazione, 32

+39 347 27 67 738 • info@colmac-italia.com
+39 333 80 60 393 • sales@colmac-italia.com
+39 353 39 51 822 • vente@colmac-italia.com
+39 389 17 36 348 • venta@colmac-italia.com
+39 329 18 79 831

Centralino +39 0836 30 72 33
www.colmac-italia.com